PUERTAS SECCIONALES RESIDENCIALES

Normativa CE

Puertas de garaje

Exija en sus proyectos que sus productos cumplan la normativa actual

¿QUÉ ES?

El marcado CE es una declaración por parte del fabricante de que su producto cumple con todos los requisitos apropiados acorde con la legislación vigente y las directivas europeas

EXIJA EL CERTIFICADO DE HOMOLOGACIÓN

Exija siempre que le faciliten el certficado que garantiza que las puertas cumplen el marcado CE

Certificado por el laboratorio español FEMPA SE-00084

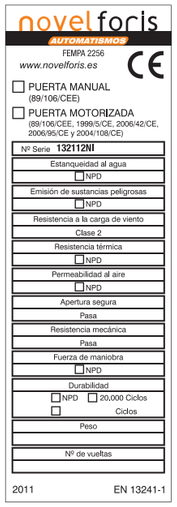

¿CUMPLEN SUS PUERTAS TODAS LAS NORMAS EXIGIDAS?

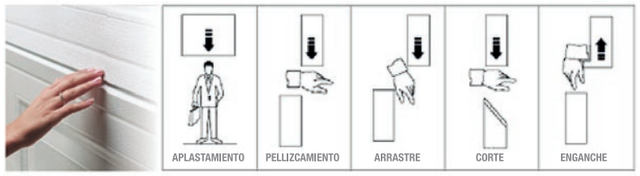

APLICACIÓN

- Muelles de carga con un tráfico intenso de camiones y mercancías.
- Ámbito industrial, principalmente en almacenes, centros logísticos y cualquier tipo de planta de producción.
- Ámbito comercial, supermercados, hipermercados, centros comerciales, concesionarios de automóvil, cadenas de tiendas.

VENTAJAS

- Protección térmica que asegura un aislamiento óptimo y permite un importante ahorro de coste energético.
- Durabilidad gracias a la robustez y calidad de los materiales empleados sin apenas mantenimiento.

CARACTERÍSTICAS

PANELES

- Paneles Sandwich MONOCASCO relleno de espuma de poliuretano agrimoscópica con solo un 3% o menos de agua del volumen total.
- Doble chapa de acero galvanizada mediante el sistema SENDZIMIR, de acuerdo a las normas UNI EN 10326, UNI EN 10327 y UNI EN 10143.
- Panel de 40 mm. de grosor (± 1 mm) con sistema antipellizco, en paneles de 500 mm. y de 610 mm.
- Panel blanco RAL 9010 (Opción de otros colores). Panel imitación madera LACADO a 1 o 2 caras en color Nogal y Roble dorado.
- Acabados en multi acanalado gofrado o liso con un surco central.

TIPOS DE APERTURA

DOBLE GUÍA

Mediante el uso del sistema de dintel reducido para puerta residencial se puede montar la puerta seccional en un dintel de 200 mm, incluido el motor.

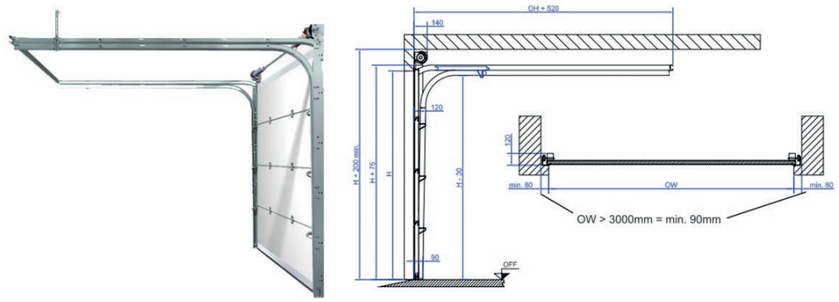

MUELLES DE EXTENSIÓN

El novedoso sistema EXS40 de muelle de extensión instalado sobre las guías horizontales reduce el dintel necesario a 40 mm sin motor y 80 mm con motor.

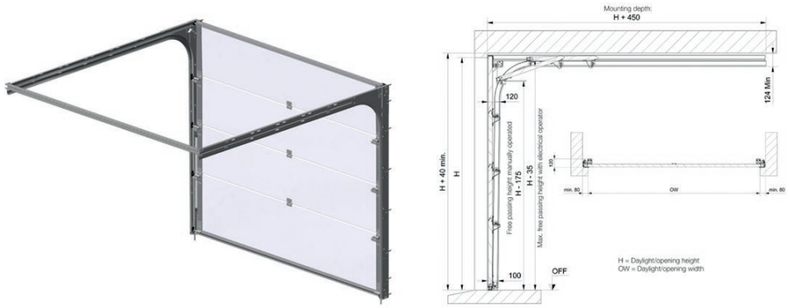

ACCESORIOS

CERRADURA

Cerradura interior / exterior con llave

MANETA

Maneta universal para panel de grosor 38 a 50 mm. 2 piezas.

VENTANAS / REJILLAS

Disponemos de una amplia gama de ventanas y rejillas de ventilación que pueden ser suministrados en diferentes acabados y materiales para personalizar su puerta y dar luz y ventilación al interior de su zona de trabajo.

PUERTAS SECCIONALES INDUSTRIALES

Porque no todos los proyectos son iguales le ofrecemos múltiples posibilidades en el tipo de elevación que mejor se adapta a su proyecto.

TIPOS DE ELEVACIÓN Y SECCIONES CONSTRUCTIVAS

ESTÁNDAR
El dintel estándar es el sistema idóneo para la mayoría de construcciones, tanto las residenciales como las industriales. Posiblemente sea el más apropiado para la mayoría de sus proyectos.

SOBREELEVADA
El dintel sobreelevado permite el máximo hueco luz libre desde el suelo hasta el techo. El paso de las guías y las demás dimensiones técnicas son estándar y no constituyen generalmente ningún problema.

INCLINADAS
Las guías inclinadas están especialmente diseñadas donde la puerta debe seguir el recorrido según la inclinación del techo, o también correr de manera obligada por exigencias del proyecto.

VERTICALES
Las guías verticales son idóneas para grandes espacios y/o aplicaciones preferentemente industriales.
Esta instalación no ocupa espacios en profundidad, facilita la instalación de grúa, puente grúa y demás instalaciones, sin necesidad de reducir el tamaño de la puerta.

VERTICAL O SOBREELEVADA MUELLES AL CENTRO
El sistema Dock muelle de carga ha sido diseñado especialmente para muelles de carga en naves industriales y está disponible para puertas sobreelevadas y puertas de elevación vertical.
El certificado CE es para puertas hasta 150 kg con ancho máximo de 3200 mm y alto de 3200 mm.
La posibilidad de poner la línea de muelle con un dintel bajo hace el montaje y mantenimiento mucho más sencillo.

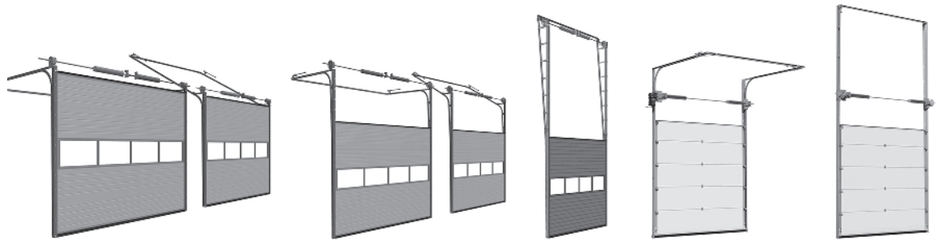

Estándar | Sobreelevada | Vertical | Sobreelevada muelles al centro | Apertura guillotina muelles al centro

ACCESORIOS

PUERTA PEATONAL
La puerta peatonal incorporada es muy práctica, ya que permiten acceder al interior sin necesidad de abrir la puerta entera. Paso bajo opcional.

TIRADOR DE CADENA
Elevador de cadena con transmisión indirecta. Reducción 4:1

SEGURIDAD DE MUELLE
Seguridad de muelle para muelles de 50 y 67 mm.

SEGURIDAD DE CABLE
Seguridad de cable industrial ajustable. Para rodillos de 11mm. Peso máximo puerta 750 kg.

ABRIGOS

Creado para un uso intensivo de carga y descarga, el abrigo de muelle retráctil es el indicado en naves que quieran aislar la zona de mercancías.

- Evitan perdidas de energía o la pérdida de temperatura que puede causar posibles daños a la mercancía.
- Evitan la entrada de pájaros e insectos en el edificio.
- Aseguran la hermeticidad entre el camión y el edificio en operaciones de carga y descarga.
- Capacidad para absorber los golpes producidos por los camiones en las maniobras de aproximación al muelle.

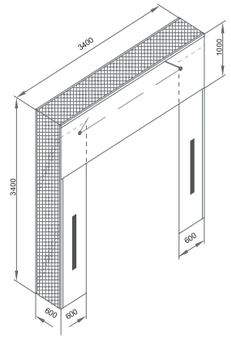

MUELLES DE CARGA

Concebidas para salvar las distancias entre los muelles de carga y las cajas de los vehículos que realizan la descarga de mercancías, así como para salvar la altura existente entre ambos.
- Con una estructura capaz de soportar toneladas de peso, la hacen perfecta para permitir un paso fluido de todo tipo de mercancías sin contratiempos.
- Cuenta con una chapa lagrimada en la base para evitar posibles deslizamientos.
- De fácil manejo, es apta para cualquier zona de trabajo.
- Se pueden fabricar en diferentes medidas, resistencia al peso y colores.

DESCRIPCIÓN TÉCNICA

- La rampa electro-hidráulica o muelle de carga, está compuesta por una bancada inferior que sirve de base para la instalación del resto de componentes.
- Sobre dicha bancada se construye una plataforma estructural que articulada en su parte trasera permite adaptarse a la inclinación necesaria para que la operación de carga/descarga se realice correctamente.
- Además, en la parte frontal de la plataforma existe un labio abatible que permite el acceso entre ésta y la caja del camión.
- Todo ello accionado mediante un equipo hidráulico y comandado a través de un equipo eléctrico de fácil manipulación.

Medidas de muelle	Medidas necesarias de foso		
	A	B	C
2500x2000	2300	2040	610
3000x2000	2800	2040	610
3500x2000	3300	2040	610
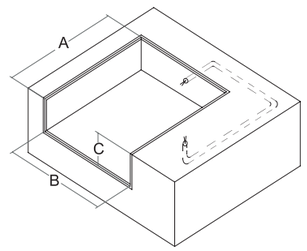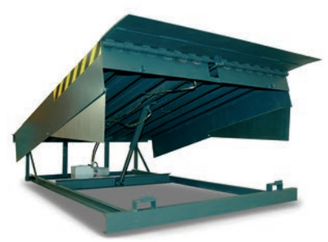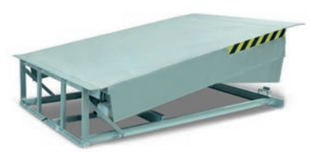
Dimensiones en mm